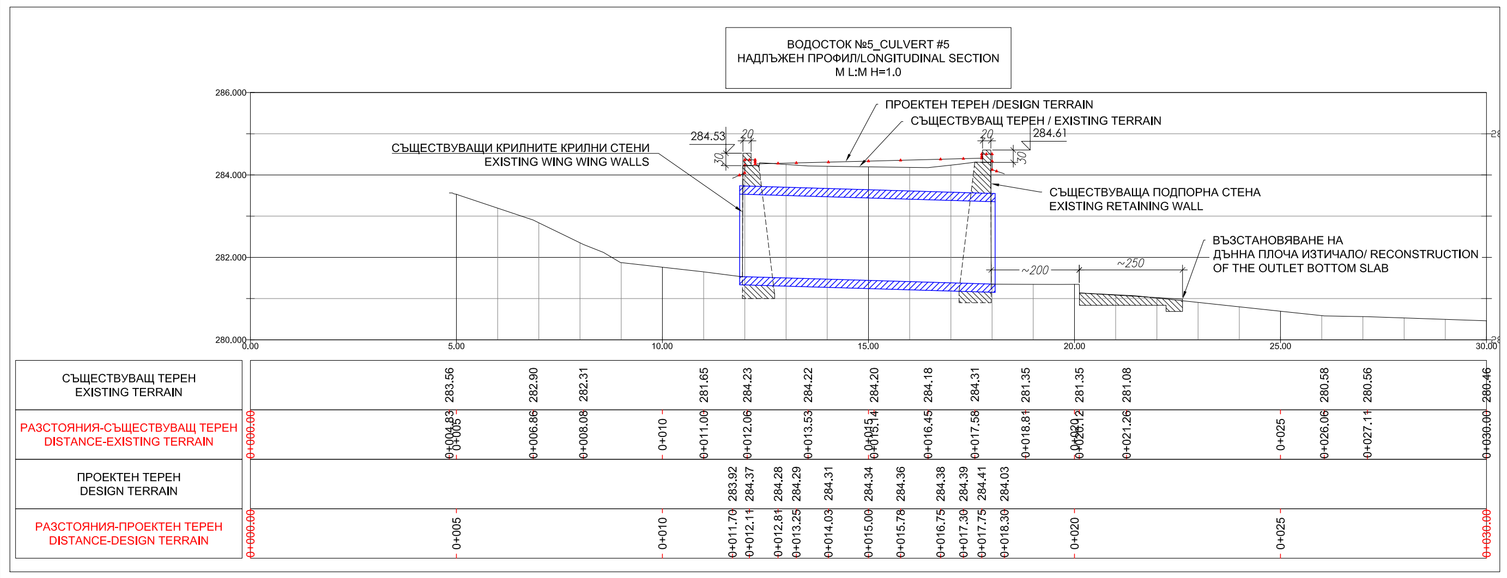


СЪЩЕСТВУВАЩО ПОЛОЖЕНИЕ / EXISTING CONDITIONS

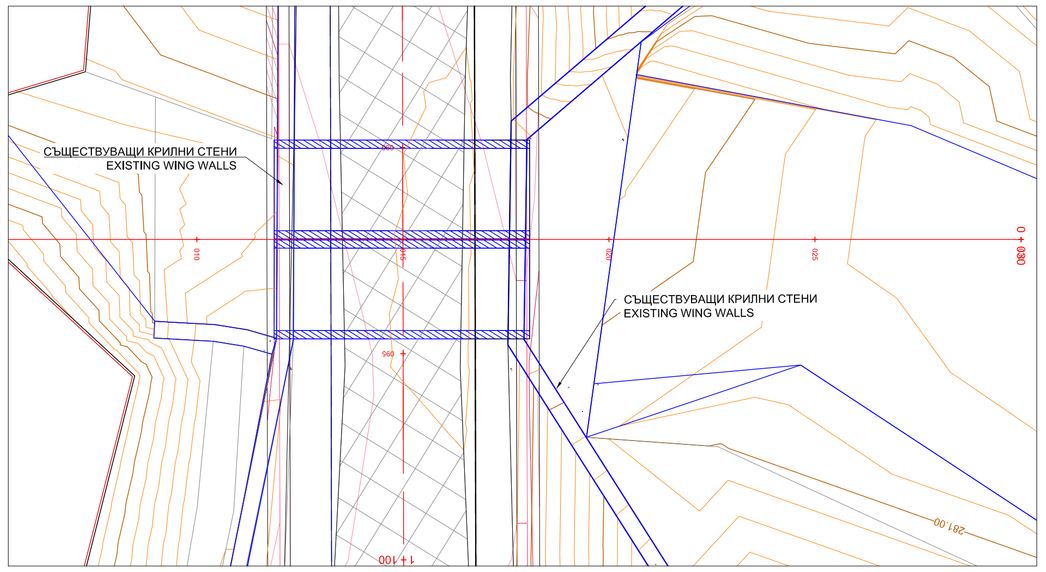


ПРОЕКТНО ПОЛОЖЕНИЕ / DESIGN CONDITIONS

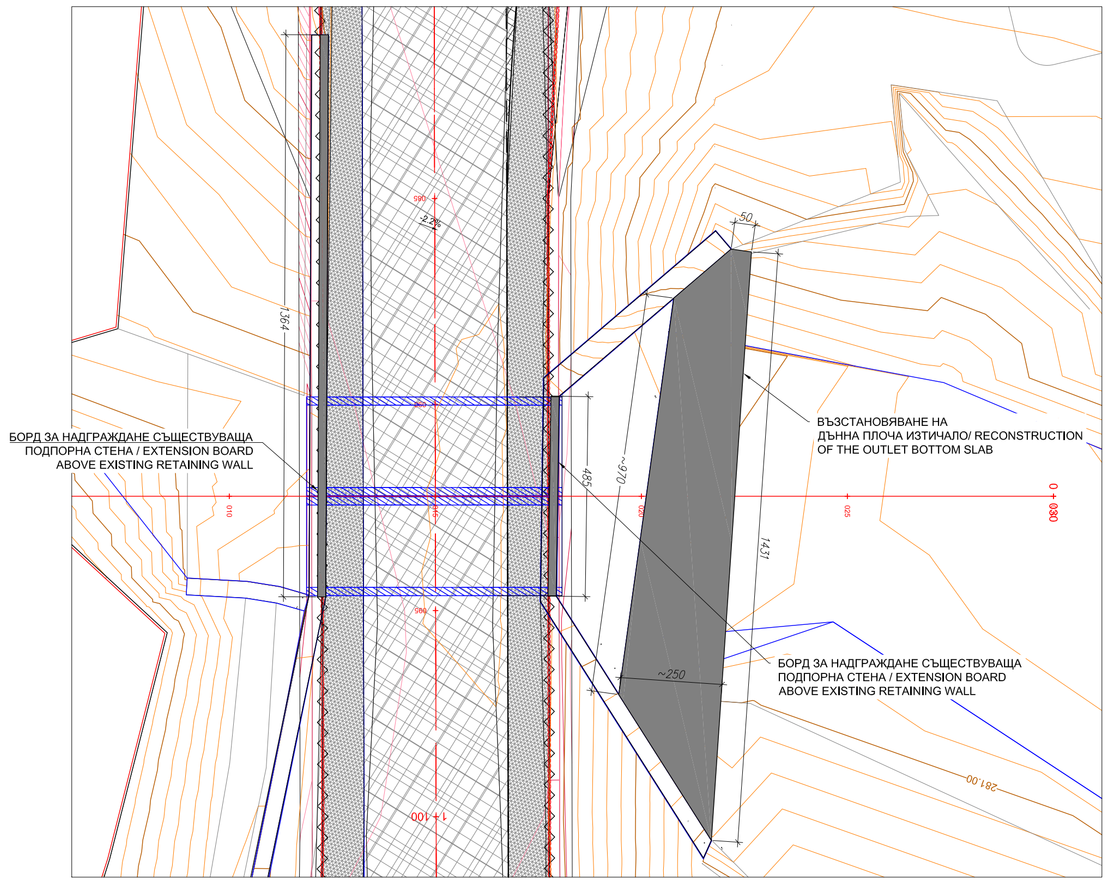


**Водосток 5. Отток. Дънна плоча. Кофражен План / М 1:50**
**Culvert 5. Outlet. Outlet. Formwork Layout / S 1:50**

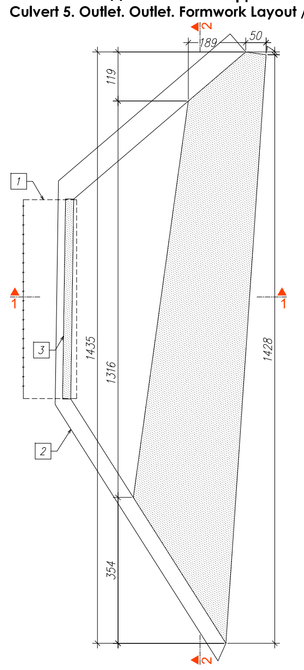

**Водосток 5. Отток. Надграждане. Кофражен и Армировъчен План / М 1:50**
**Culvert 5. Outlet. Extension. Formwork and Reinforcement Layout / S 1:50**

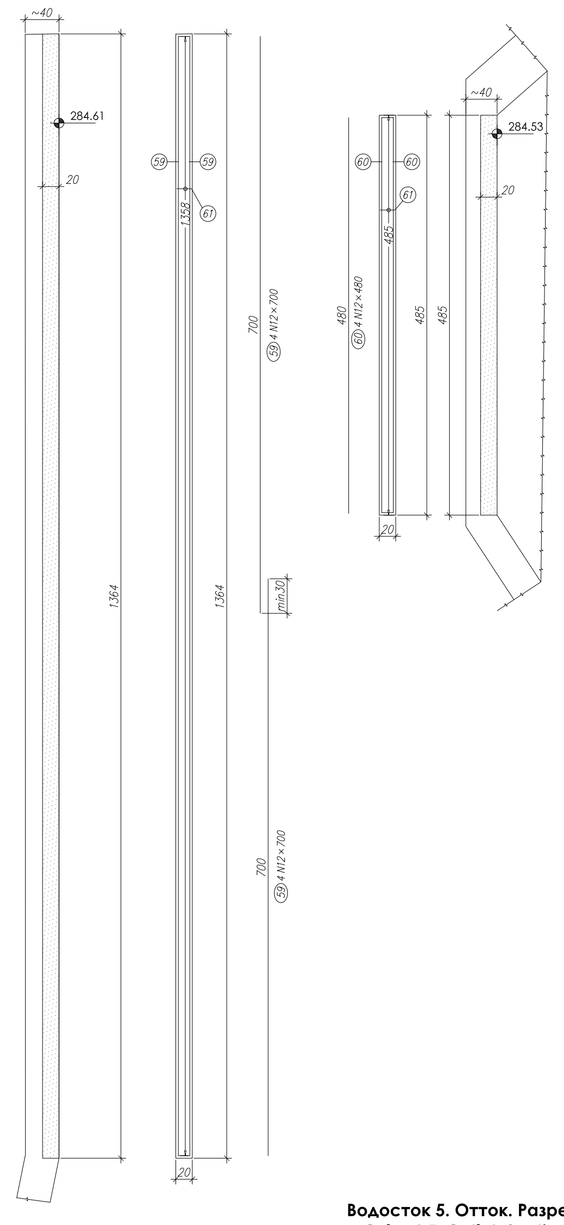

**Водосток 5. Отток. Разрез 2 / М 1:50**
**Culvert 5. Outlet. Section 2 / S 1:50**

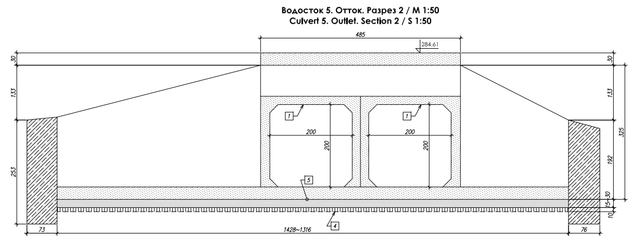

**Водосток 5. Отток. Армировка / М 1:50**
**Culvert 8. Outlet. Reinforcement / S 1:50**

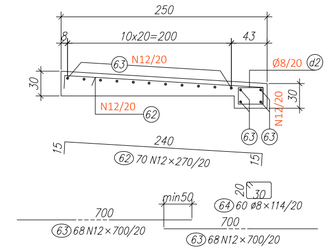

| Номер | Брой | Тип | Об. дължк | Ед. тегло | Об. тегло |
|---|---|---|---|---|---|
| 1 | 62 | N10 | 3038 | 0.6165 | 18.8 |
| 2 | 218 | N12 | 121620 | 0.8878 | 1079.8 |
| 3 | 98 | ø8 | 10412 | 0.3946 | 41.1 |
| | | | | | Общо |

**Водосток 5. Отток. Разрез 1 / М 1:50**
**Culvert 5. Outlet. Section 1 / S 1:50**

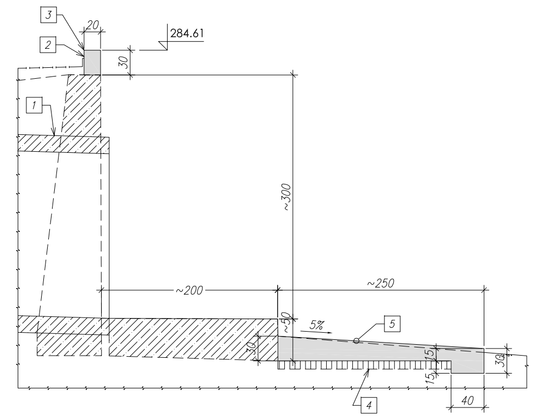

**Разрез 2-2 / М 1:25**
**Section 2-2 / S 1:25**

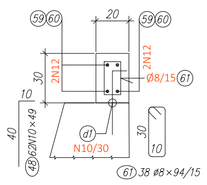

Детайл "D1" / М 1:5
Detail "D1" / S 1:5

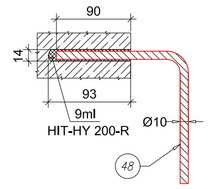


***ЛЕГЕНДА:***

1 - ВОДОСТОК (СТ.БЕТОН)
2- СЪЩЕСТВУВАЩА ПОДПОРНА СТЕНА
3 - НОВ БОРД ЗА НАДГРАЖДАНЕ НАД СТЕНА
4 - ПОДЛОЖЕН БЕТОН
5 - НОВ ДЪННА ПЛОЧА ОТТОК
6 - СЪЩЕСТВУВАЩА КРИЛНА СТЕНА

ПОЗИЦИИ В КРЪГОВ КОНТУР - АРМИРОВЪЧНИ ПРЪТИ

***LEGEND:***

1 - CULVERT (REINFORCED CONCRETE)
2 - EXISTING RETAINING WALL
3 - NEW BOARD FOR EXTENSION ABOVE WALL
4 - LEAN CONCRETE
5 - NEW OUTLET BOTTOM SLAB
6 - EXISTING WING WALL

POSITION INTO A CIRCLE BORDER - REINFORCEMENT BARS

***ЗАБЕЛЕЖКИ:***

1/ ВСИЧКИ РАЗМЕРИ (ОСВЕН ОЗНАЧ.) СА В [cm].
2/ МАТЕРИАЛИ: БЕТОН C16/20 (B20)
АРМ.СТОМАНА - B235 (Ф), B420 (N)
КОНСТРУКТИВНА СТОМАНА: 235JR
3/ БЕТОНОВО ПОКРИТИЕ:
В СЛУЧАЙ НА ДИРЕКТЕН КОНТАКТ
С ВОДА ИЛИ ПОЧВА: 50mm
В ОСТАНАЛИТЕ СЛУЧАИ: 30mm

***NOTES:***

1/ ALL SIZES (UNLESS MARKED ) ARE IN THE [cm].
2/ MATERIALS: CONCRETE C16/20 (B20)
REINFORCED STEEL: B235 (Ф), B420 (N)
STRUCTURAL STEEL: 235JR
3/ CONCRETE COVER:
IN CASE OF DIRECT CONTACT
WITH SOIL OR WATER: 50mm
OTHERWISE: 30mm

KRUMOVGRAD MUNICIPAL. / ОБЩИНА КРУМОВГРАД

THE ASSIGNOR / ВЪЗЛОЖИТЕЛ

BULGARIAN DESIGNER / БЪЛГАРСКИ ПРОЕКТАНТ

инж. Пл. Андреев

Pl. Andreev MEngSc

THE DESIGN SUPERVISOR / КОНСУЛТАНТ ЗА ОЦЕНЯВАНЕ НА ПРОЕКТА

LIRA CONSULT
CONSTRUCTION CONTROL

CONTRACTOR / ИЗПЪЛНИТЕЛ

ПРОЕКТИРАНЕ И АНАЛИЗИ ЕООД
СОФИЯ

СЪГЛАСУВАЛИ / DESIGN COORDINATION

| ЧАСТ: PART: | ИМЕ NAME | Подпис Signature | ЧАСТ: PART: | ИМЕ NAME | Подпис Signature |
|---|---|---|---|---|---|
| Геодезия SURVEY | инж.М Димиев M. Dimiev MEngSc | | | | |
| Геология Geology | инж.С Симеонов S.Simeonov MEngSc | | | | |
| Конструктивна Civil | инж.Пл. Андреев Pl. Andreev MEngSc | | | | |
| ПБЗ Safety | инж.К Янев K. Yanev MEngSc | | | | |
| ПБ Fire | инж.К Янев K. Yanev MEngSc | | | | |
| Пътна Road | инж.В. Трендафилов V. Trendafilov MEngSc | | | | |

СТРОЕЖ ИМЕ : / PROJECT NAME:

РАБОТЕН ПРОЕКТ ЗА РЕКОНСТРУКЦИЯ НА СЪЩЕСТВУВАЩ ОБЩИНСКИ ПЪТ KRZ2212 /III-509, ТОКАЧКА - КРУМОВГРАД/ - СКАЛАК - КЪКЛИЦА - ЛИМЕЦ - МАЛЪК ДЕВЕСИЛ - KRZ1220 ОТ КМ 0+000 ДО КМ 2+105, ЗЕМЛИЩАТА НА С. ЗВЪНАРКА И С. СКАЛАК, ОБЩ. КРУМОВГРАД, ОБЛАСТ КЪРДЖАЛИ

ОБЕКТ ИМЕ : / SUB AREA NAME

ЧЕРТЕЖ : / DRAWING :

ОТВОДНЯВАНЕ
DRAINAGE
РЕМОНТ НА СЪЩЕСТВУВАЩИ ВОДОСТОЦИ
RENOVATION OF EXISTING CULVERTS
ВОДОСТОК №5 - на КМ: 1+092
CULVERT #5 - at STA: 1+092

| | |
|---|---|
| ФАЗА/PHASE | PП/DD |
| ДАТА/DATE | 04.2014 |
| ЧАСТ/PART | Конструктивна/Civil |
| Nпо ред/Sequent# | 1 |

CONTRACTOR : ИЗПЪЛНИТЕЛ:

ПРОЕКТИРАНЕ И АНАЛИЗИ ЕООД
СОФИЯ

CLIENT: ВЪЗЛОЖИТЕЛ:

| | |
|---|---|
| KGP100-1910-1210-GAD-6325 | НАДЛЪЖЕН ПРОФИЛ И СИТУАЦИЯ / TYPICAL SECTIONS AND LAYOUT |
| DRAWING No: ЧЕРТЕЖ №: | REFERENCE DRAWINGS - NAME: ЧЕРТЕЖ ЗА СПРАВКА - ИМЕ: |

| No. № | BY ОТ | DATE ДАТА | REVISION - DESCRIPTION РЕВИЗИЯ - ОПИСАНИЕ | CHECKED ПРОВЕРИЛ | APPROV. ОДОБРИЛ |
|---|---|---|---|---|---|
| 0 | PA | 12/02/2016 | Issued for Construction Издадено за строителство | VTR | PA |

| | NAME ИМЕ | DATE ДАТА |
|---|---|---|
| PROJECT APPR. ОДОБРИЛ СТРОЕЖА | PA | 25.04.2014 |
| DESIGN APPR. ОДОБРИЛ ПРОЕКТА | .. | 25.04.2014 |
| DESIGNED BY ПРОЕКТИРАН ОТ | PA | 25.04.2014 |
| CHECKED BY ПРОВЕРЕН ОТ | VTR | 25.04.2014 |
| DRAWN BY ИЗЧЕРТАН ОТ | PA | 25.04.2014 |

SCALE МАЩАБ 1:100

PROJECT No. KGP100 | SHEET SIZE A 1

CLIENT КЛИЕНТ

DRAWING TITLE: НАИМЕНОВАНИЕ ЧЕРТЕЖ:

RECONSTRUCTION OF EXISTING MUNICIPAL ROAD
KRZ2212 (ZVANARKA-SKALAK) FROM KM 0+000 TO KM 2+105
DRAINAGE - RENOVATION OF EXISTING CULVERTS
CULVERT #5 at STA 1+092

DRAWING No: ЧЕРТЕЖ №: KGP100-1910-1220-DTL-6306 | REV No. 0